<付属品>
サイドカバー　×1

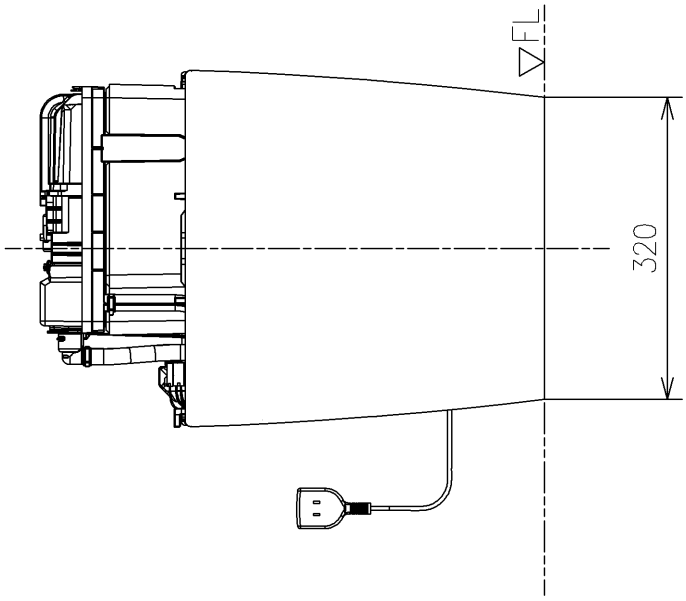

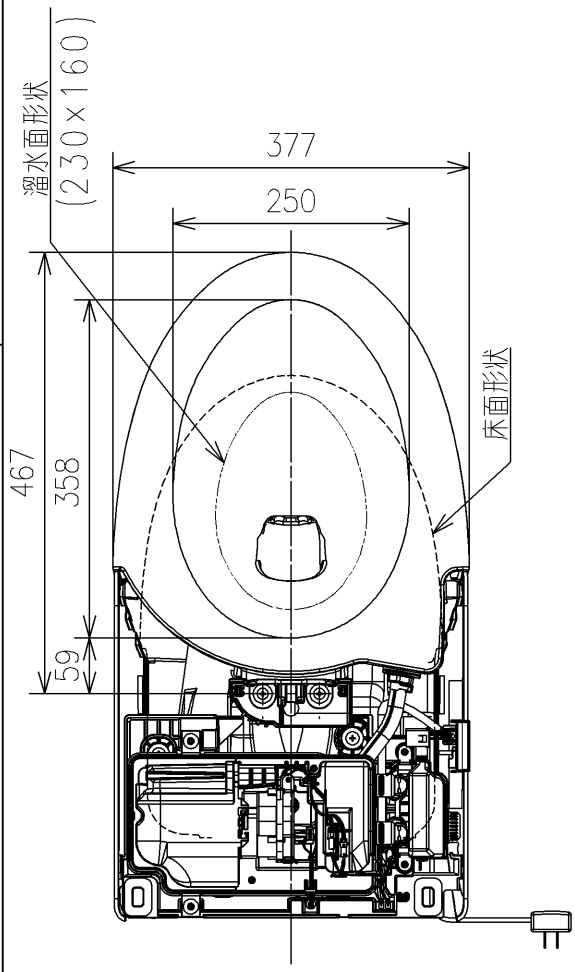

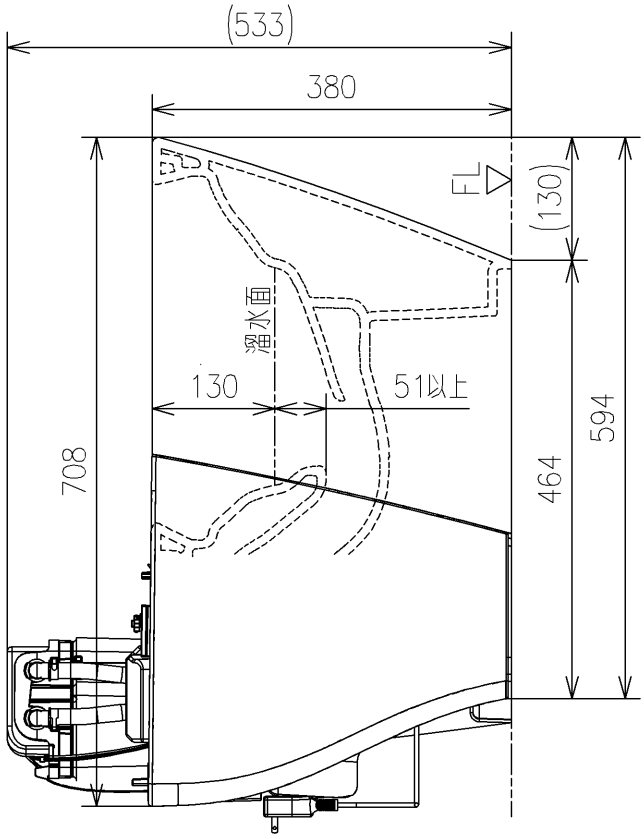

TOTO		UNIT mm	SCALE 1:8	DATE 2026-Jul-17	DRAWN risa.ueno
TITLE 床置床排水大便器					CHECKED keisuke.okada
FLOOR-MOUNTED TOILET BOWL					APPROVED hideki.tanimoto
REMARKS					ITEM NUMBER CS877BHD_TM

※日本販売品の衛生陶器の寸法許容差はJIS A5207に準ずる